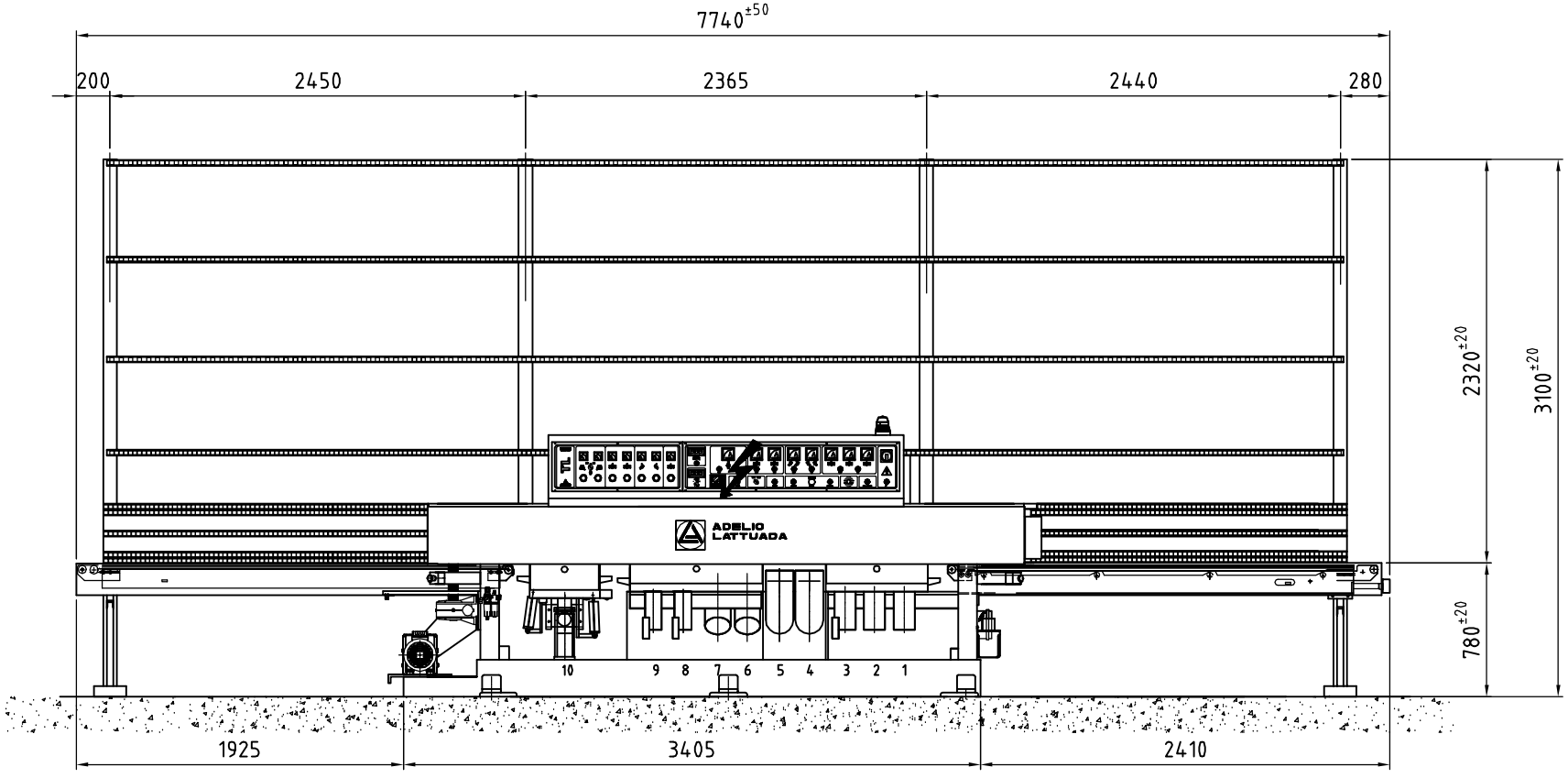

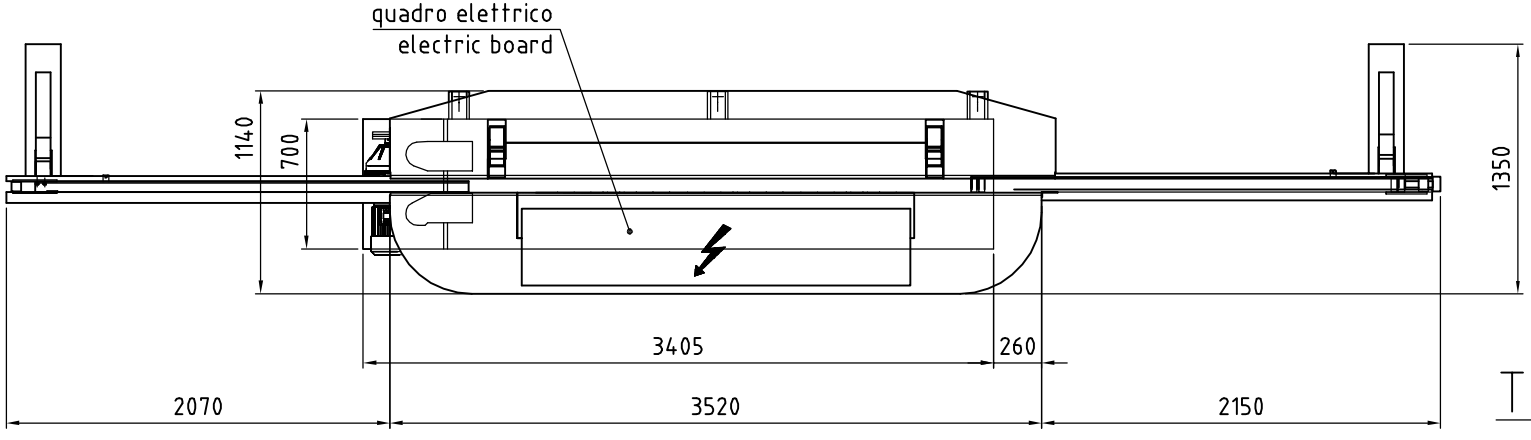

TL 9 DD

ADELIO LATTUADA

CARBONATE- ITALY

COD.DIS.85060345B-G.5